Mall-Regenspeicher Reto FK 5500
Nennvolumen 5,50 m³
Schachtabdeckung Kl. A

Schnitt A-A

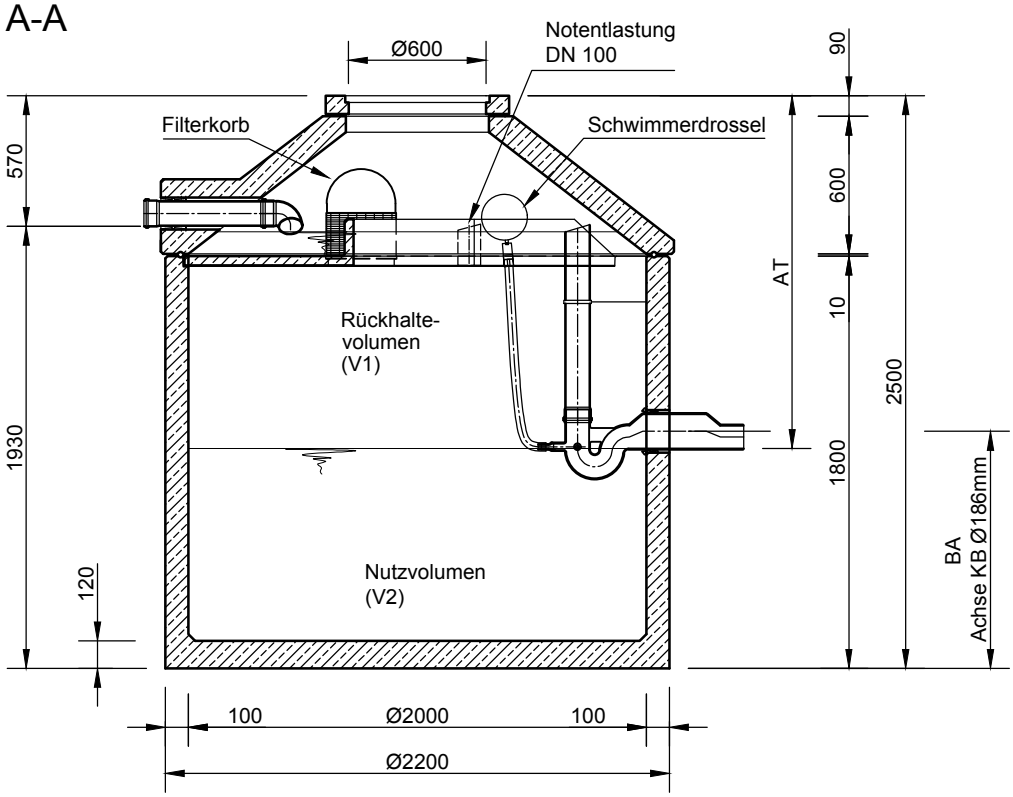

Rückhaltevolumen	AT = Ablauftiefe	BA = Bohrmaß
2.000 ltr.	1230 mm	1350 mm
3.000 ltr.	1540 mm	1040 mm
4.000 ltr.	1860 mm	720 mm

Grundriss

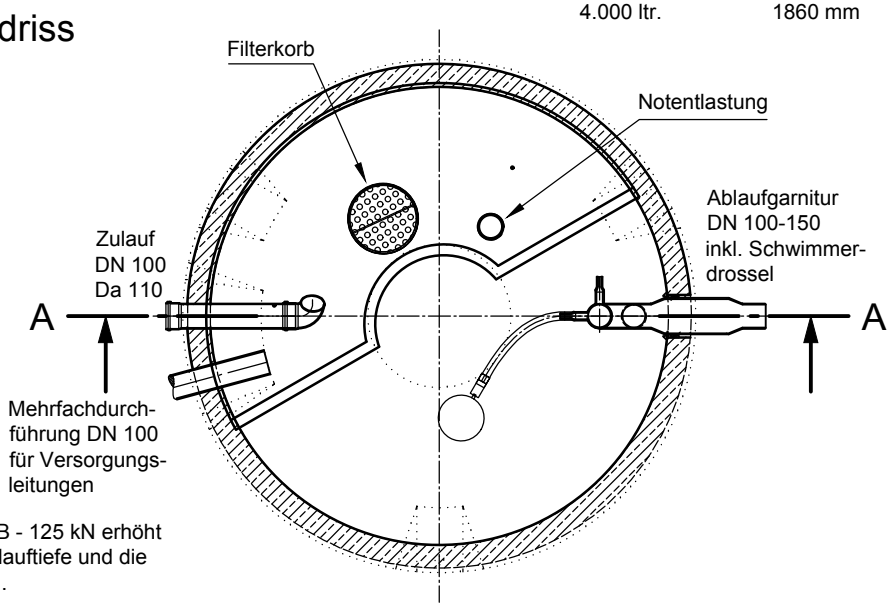

- Mit Abdeckung Klasse B - 125 kN erhöht sich die Zulauf- und Ablauftiefe und die Gesamttiefe um 45 mm.
- Die Höhen der bauseitigen Mörtelfugen sind mit 10 mm angenommen.
- Toleranzen der Betonteile nach DIN 4034.

mall umweltsysteme
Hüfinger Straße 39-45 • D-78166 Donaueschingen
Tel.+49 771/8005- 0 • Fax -100 • www.mall.info

Rev.	Beschreibung	Datum	Bearbeitet
-	Zur Ansicht	12.11.2019	KMeichel

Datum	17.10.2019	Erstellt	KMeichel
Ersatz für		Geprüft	KMeichel
Gewicht		Sachbear.	Lienhard
Werkstoff		AB - Nr.	
		SAP - Mat.	

Benennung: Mall-Regenspeicher Reto FK 5500

Maßstab: 1:33

Format: A4

Zeichnungs-Nr.: RW-S-RT-10414 - Blatt 1

Alle Rechte und Änderungen vorbehalten